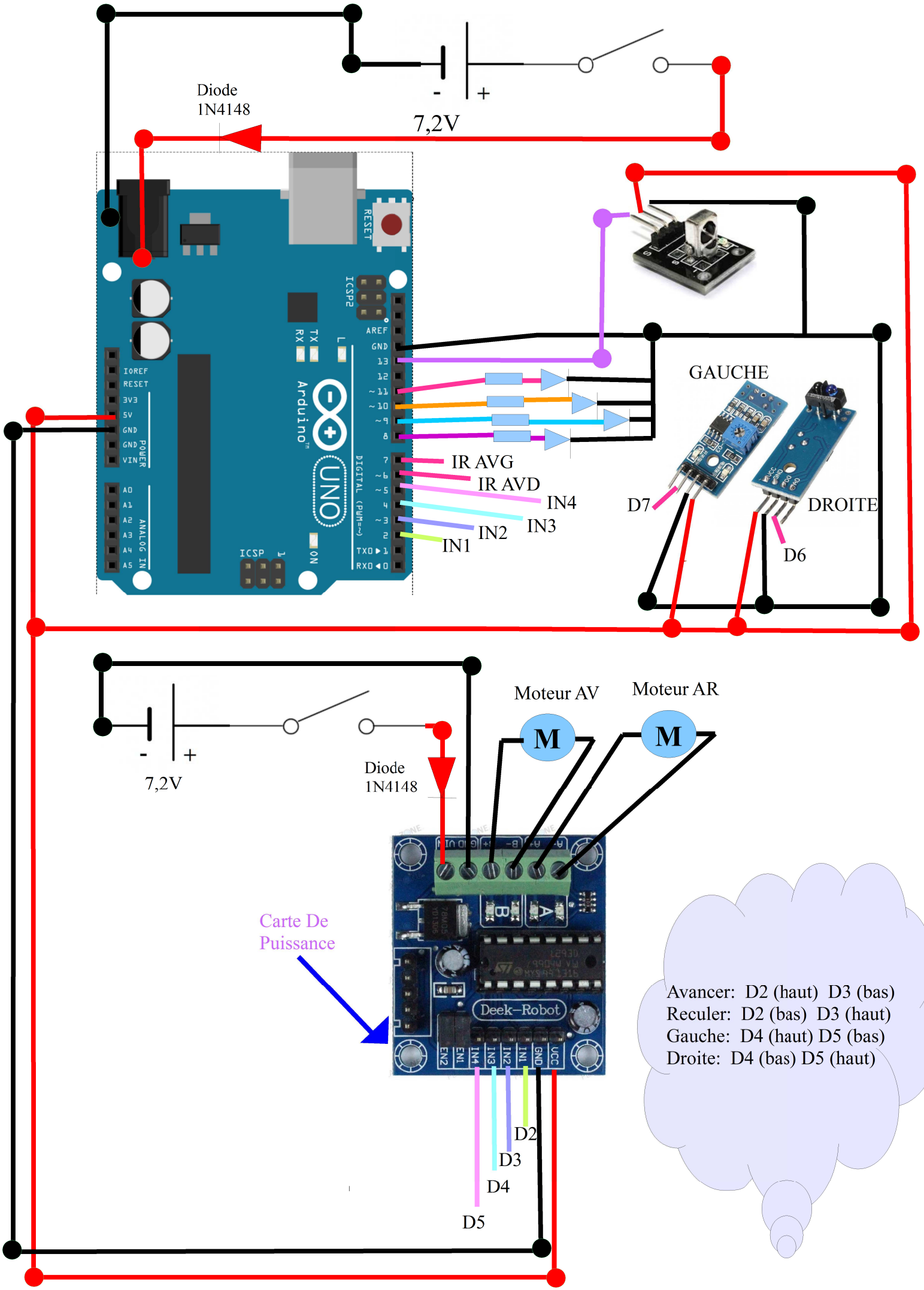
Diode
1N4148
7,2V
GAUCHE
IR AVG
IR AVD
IN4
IN3
IN2
IN1
D7
DROITE
D6
7,2V
Diode
1N4148
Moteur AV
Moteur AR
M
M
Carte De
Puissance
Deek-Robot
D2
D3
D4
D5
Avancer: D2 (haut) D3 (bas)
Reculer: D2 (bas) D3 (haut)
Gauche: D4 (haut) D5 (bas)
Droite: D4 (bas) D5 (haut)